http://www.cergy-vis.fr
[CERGY-VIS]
ET SI ON PARLAIT SERVICE

A. Raymond Druckknopf- und Metallwarenfabrik Lörrach (Baden)

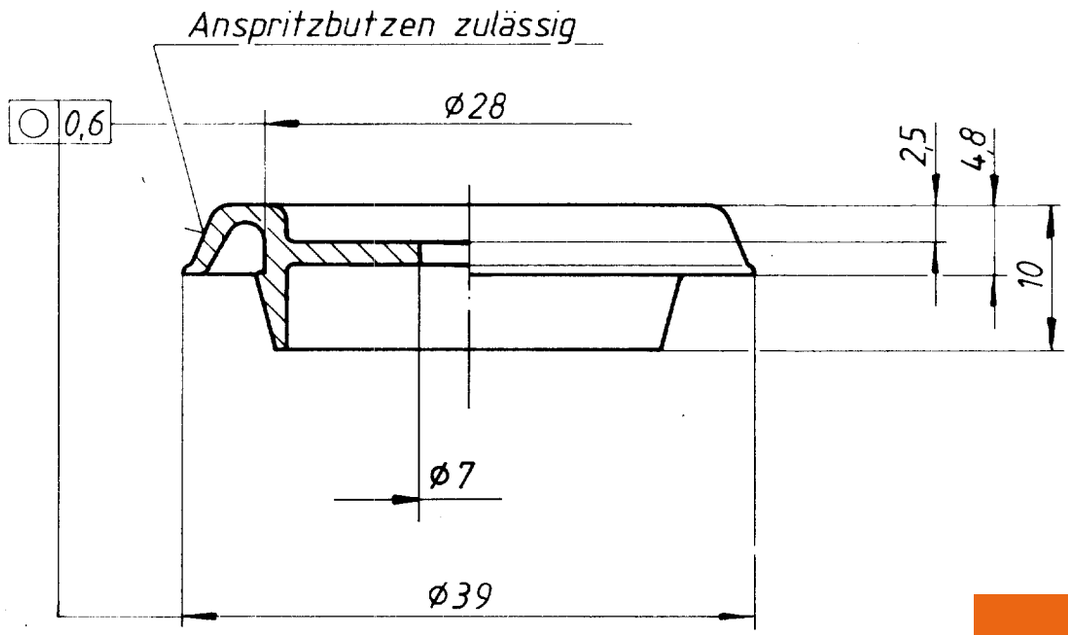

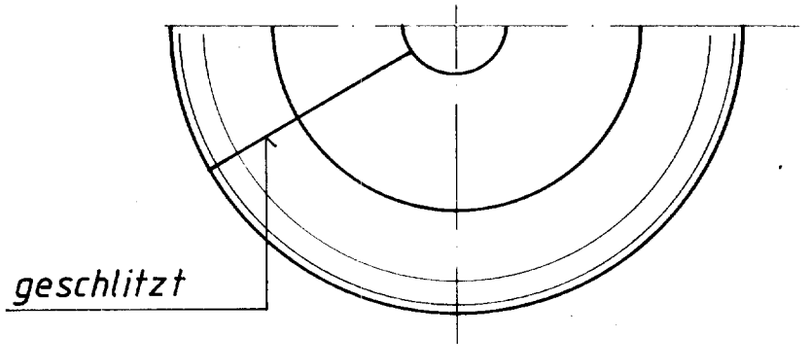

Référence
017 289 000
Matière : Polyéthylène Noir
(PE-Nr)

Bef. Loch = Ø 28 $^{+0,3}$
Bef. Dicke = 0,5 . . . 2

schwarz s.	070
Oberfläche / Farbe	Kennzahl
AUSFÜHRUNG	

Die Zeichnung darf anderen Personen oder Firmen weder mitgeteilt, noch zu Zwecken des Wettbewerbs vervielfältigt, noch zwecks Verwertung verbreitet werden (§ 1 Urheberrechtsgesetz v 19 6 1901 und § 18 Wettbewerbsgesetz v 7 6 1909)

Nr	Genehmigt von	Beschreibung	Datum	Name

Änderungen

Zulässige Abweichungen für Maße ohne Toleranzangaben ± 0,3

Zulässige Abweichungen für Winkelmaße ohne Toleranzang ± 2°

Blechdicke — Nicht abmessen Nur Maßzahlen gültig

Werkstoff: Polyäthylen PE 750

Werkstoffbehandlung

Oberflächenbehandlung

Gezeichn	26.01.94	Klar	Ersatz für: ähnl. 53 188
Geprüft	Sj.		

Benennung: Abdeckkappe

Maßstab	Teil – Nr.
2:1	17 289.681